Fundament płytowy

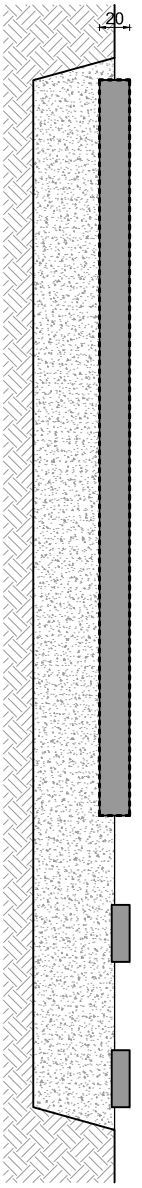

przekrój B-B

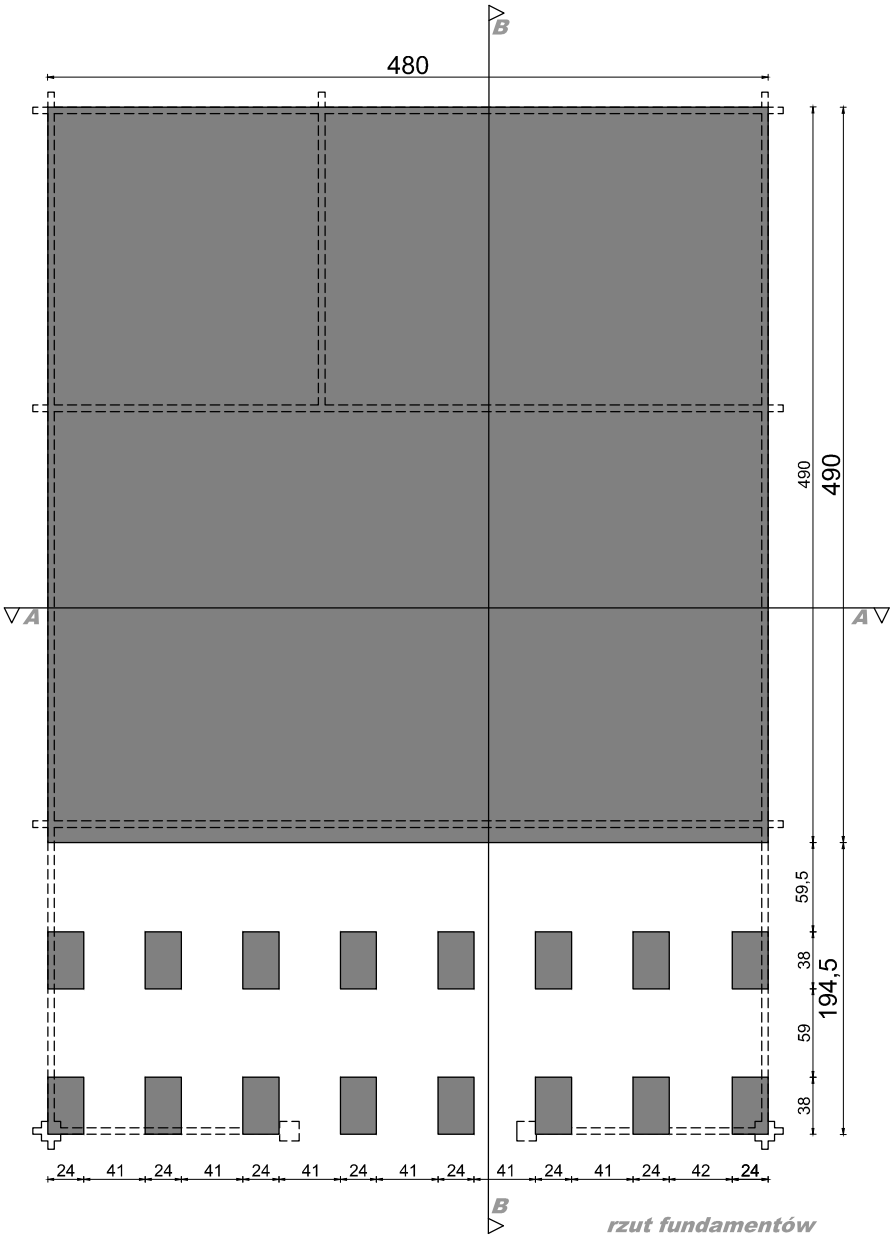

rzut fundamentów

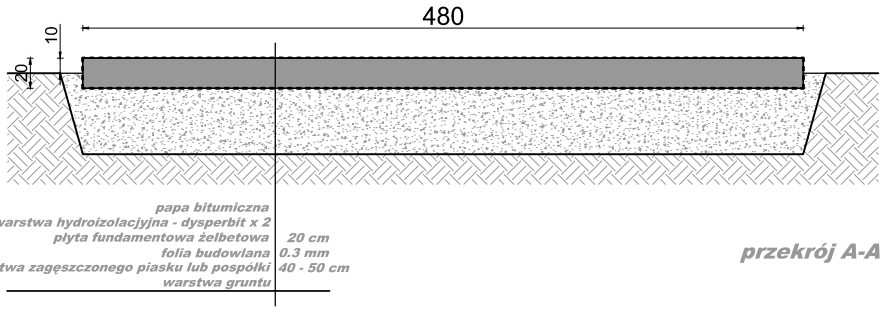

przekrój A-A

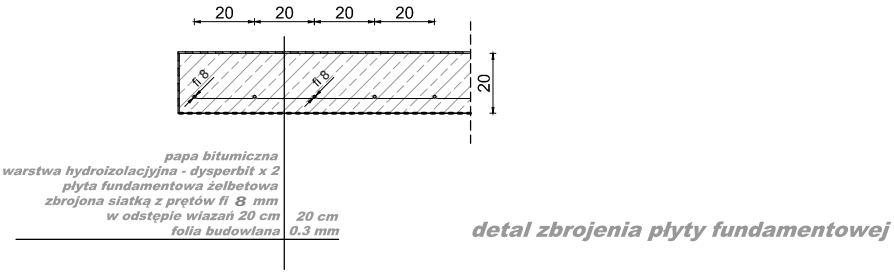

detal zbrojenia płyty fundamentowej

Jan